２０２２年度　総合：バドミントン　男子ダブルス

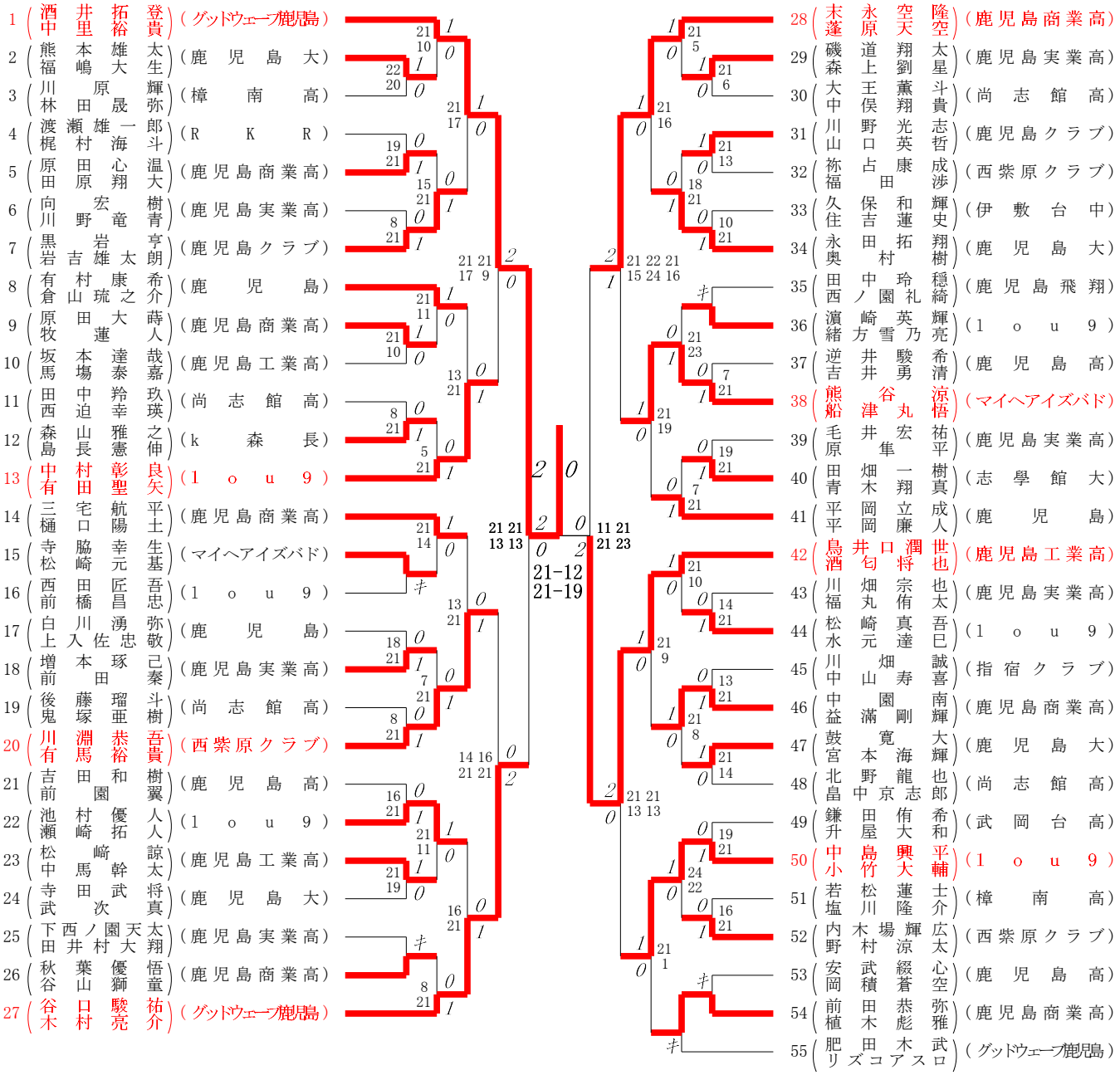

決 勝 戦 ： 酒井拓登･中里裕貴(グッドウェーブ鹿児島) 2 対 0 鳥井口潤世･酒匂将也(鹿児島工業高)

３位決定戦 ： 谷口駿祐･木村亮介(グッドウェーブ鹿児島) 2 対 0 末永空隆･蓬原天空(鹿児島商業高)