2022年度 一年生：バドミントン： 女子シングルス

名前の赤色はベスト 16

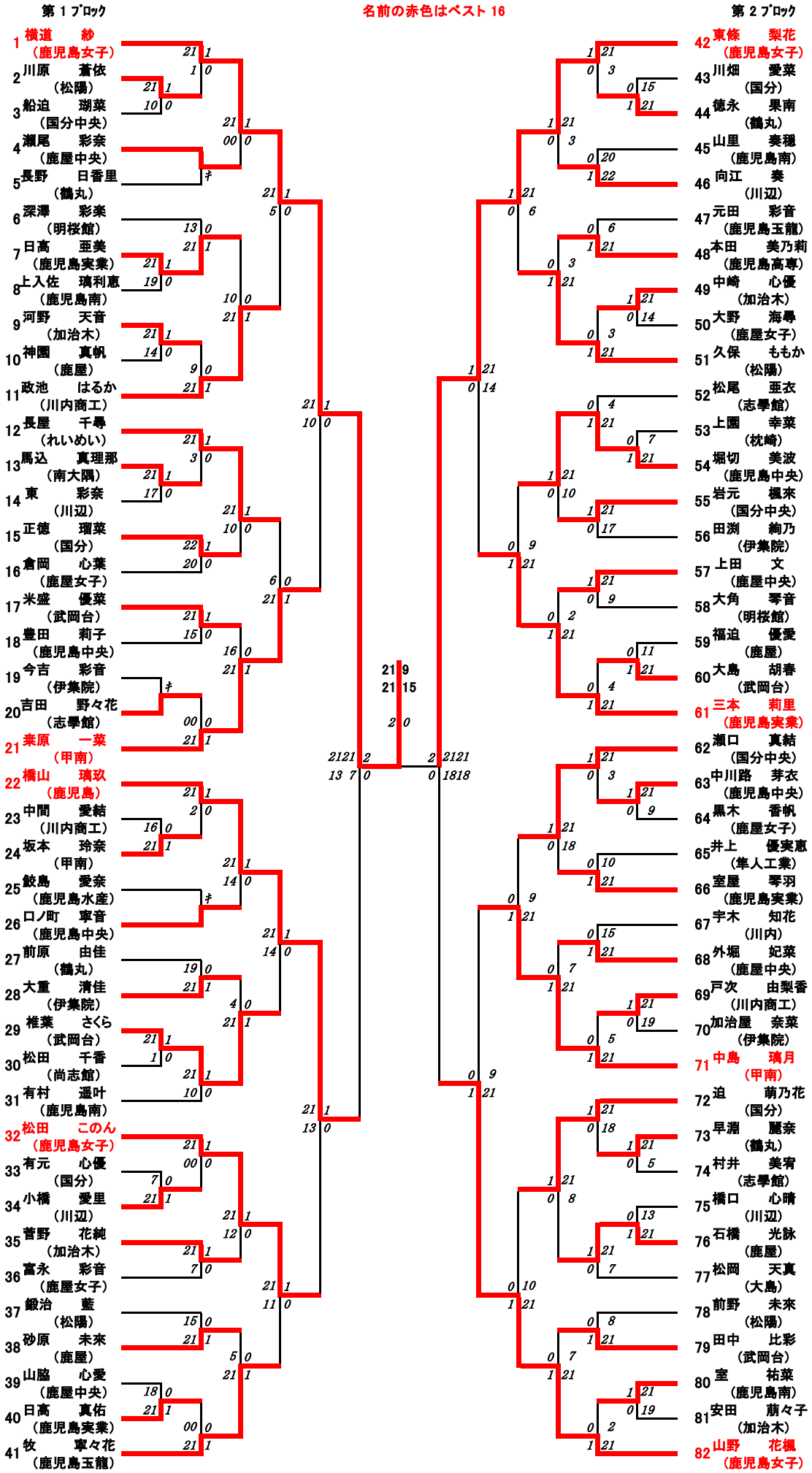

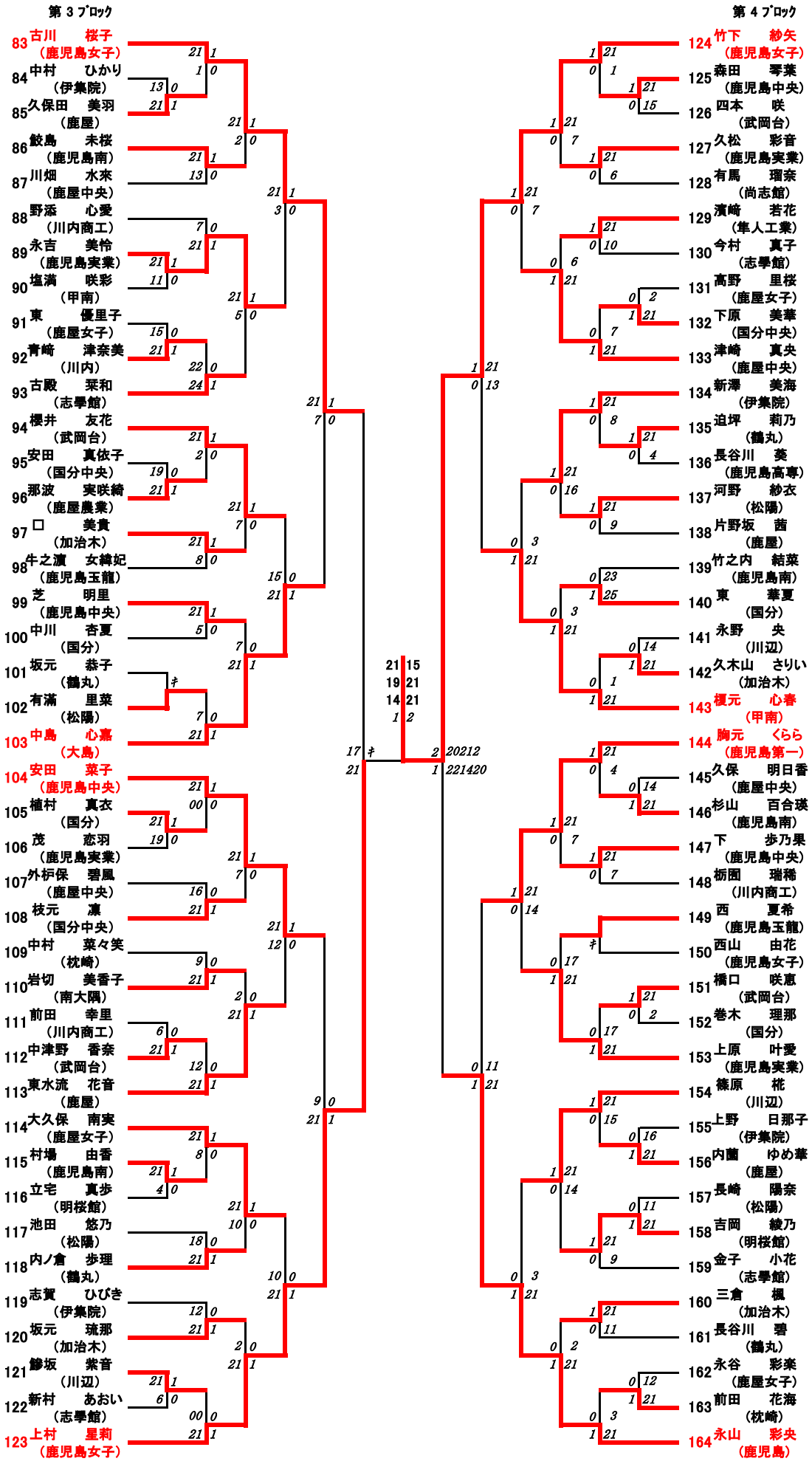

決勝戦：横道紗(鹿児島女子) 2 対 1 竹下紗矢(鹿児島女子)