2024年度 総合: バドミントン: 女子シングルス
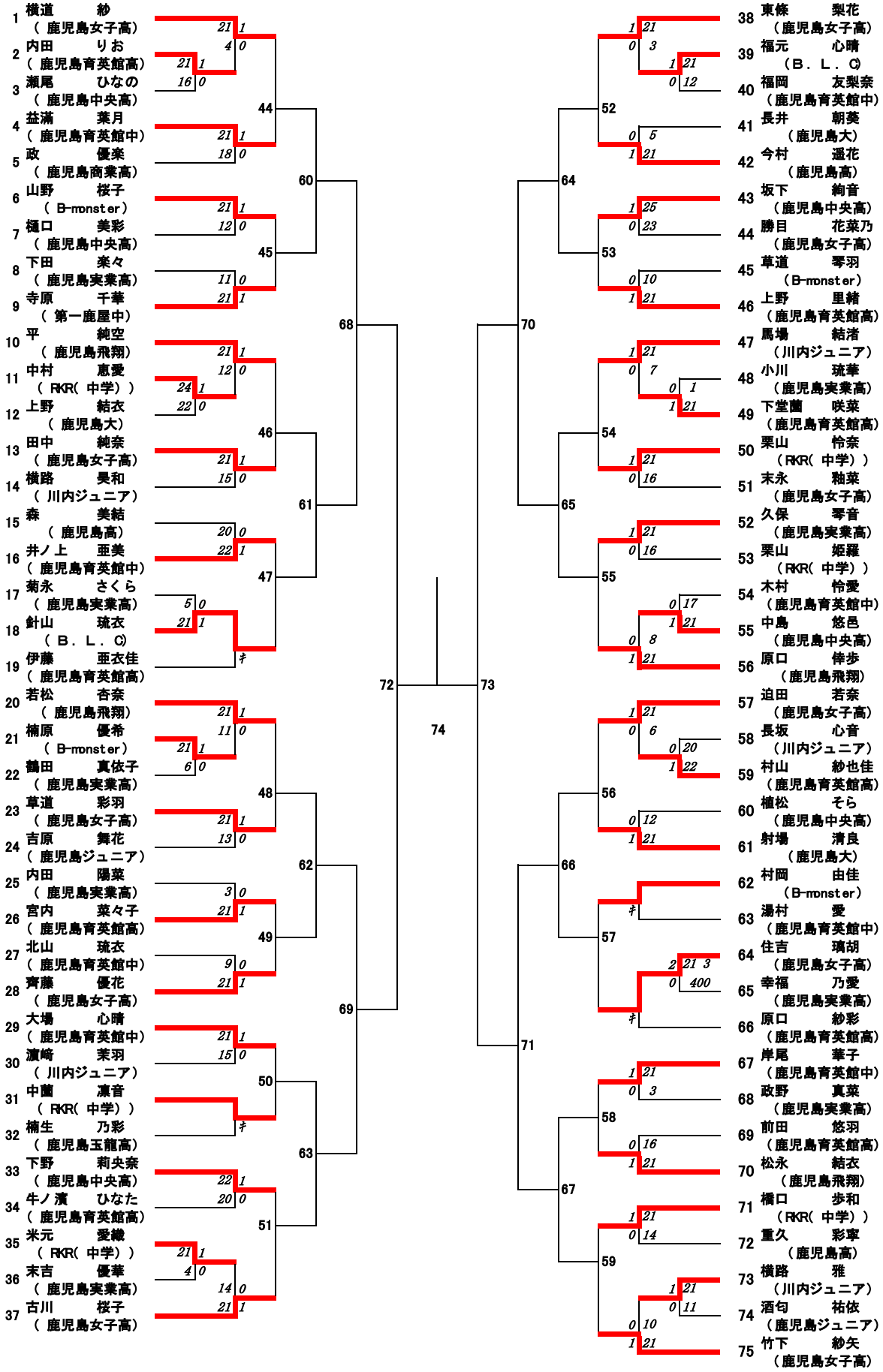
1 横道 紗（鹿児島女子高）
2 内田 りお（鹿児島育英館高）
3 瀬尾 ひなの（鹿児島中央高）
4 益満 葉月（鹿児島育英館中）
5 政 優楽（鹿児島商業高）
6 山野 桜子（B-monster）
7 樋口 美彩（鹿児島中央高）
8 下田 楽々（鹿児島実業高）
9 寺原 千華（第一鹿屋中）
10 平 純空（鹿児島飛翔）
11 中村 恵愛（RKR(中学)）
12 上野 結衣（鹿児島大）
13 田中 純奈（鹿児島女子高）
14 横路 昊和（川内ジュニア）
15 森 美結（鹿児島高）
16 井ノ上 亜美（鹿児島育英館中）
17 菊永 さくら（鹿児島実業高）
18 針山 琉衣（B.L.C）
19 伊藤 亜衣佳（鹿児島育英館高）
20 若松 杏奈（鹿児島飛翔）
21 楠原 優希（B-monster）
22 鶴田 真依子（鹿児島実業高）
23 草道 彩羽（鹿児島女子高）
24 吉原 舞花（鹿児島ジュニア）
25 内田 陽菜（鹿児島実業高）
26 宮内 菜々子（鹿児島育英館高）
27 北山 琉衣（鹿児島育英館中）
28 齊藤 優花（鹿児島女子高）
29 大場 心晴（鹿児島育英館中）
30 濱崎 茉羽（川内ジュニア）
31 中薗 凛音（RKR(中学)）
32 楠生 乃彩（鹿児島玉龍高）
33 下野 莉央奈（鹿児島中央高）
34 牛ノ濱 ひなた（鹿児島育英館高）
35 米元 愛織（RKR(中学)）
36 末吉 優華（鹿児島実業高）
37 古川 桜子（鹿児島女子高）
38 東條 梨花（鹿児島女子高）
39 福元 心晴（B.L.C）
40 福岡 友梨奈（鹿児島育英館中）
41 長井 朝葵（鹿児島大）
42 今村 遥花（鹿児島高）
43 坂下 絢音（鹿児島中央高）
44 勝目 花菜乃（鹿児島女子高）
45 草道 零羽（B-monster）
46 上野 里緒（鹿児島育英館高）
47 馬場 結渚（川内ジュニア）
48 小川 琉華（鹿児島実業高）
49 下堂薗 咲菜（鹿児島育英館高）
50 栗山 怜奈（RKR(中学)）
51 末永 釉菜（鹿児島女子高）
52 久保 零音（鹿児島実業高）
53 栗山 姫羅（RKR(中学)）
54 木村 怜愛（鹿児島育英館中）
55 中島 悠邑（鹿児島中央高）
56 原口 倖歩（鹿児島飛翔）
57 迫田 若奈（鹿児島女子高）
58 長坂 心音（川内ジュニア）
59 村山 紗也佳（鹿児島育英館高）
60 植松 そら（鹿児島中央高）
61 射場 清良（鹿児島大）
62 村岡 由佳（B-monster）
63 湯村 愛（鹿児島育英館中）
64 住吉 璃胡（鹿児島女子高）
65 幸福 乃愛（鹿児島実業高）
66 原口 紗彩（鹿児島育英館高）
67 岸尾 華子（鹿児島育英館中）
68 政野 真菜（鹿児島実業高）
69 前田 悠羽（鹿児島育英館高）
70 松永 結衣（鹿児島飛翔）
71 橋口 歩和（RKR(中学)）
72 重久 彩寧（鹿児島高）
73 横路 雅（川内ジュニア）
74 酒匂 祐依（鹿児島ジュニア）
75 竹下 紗矢（鹿児島女子高）