第71回全九州社会人バドミントン選手権大会(08-02-07実施)　一般男子ﾀﾞﾌﾞﾙｽ
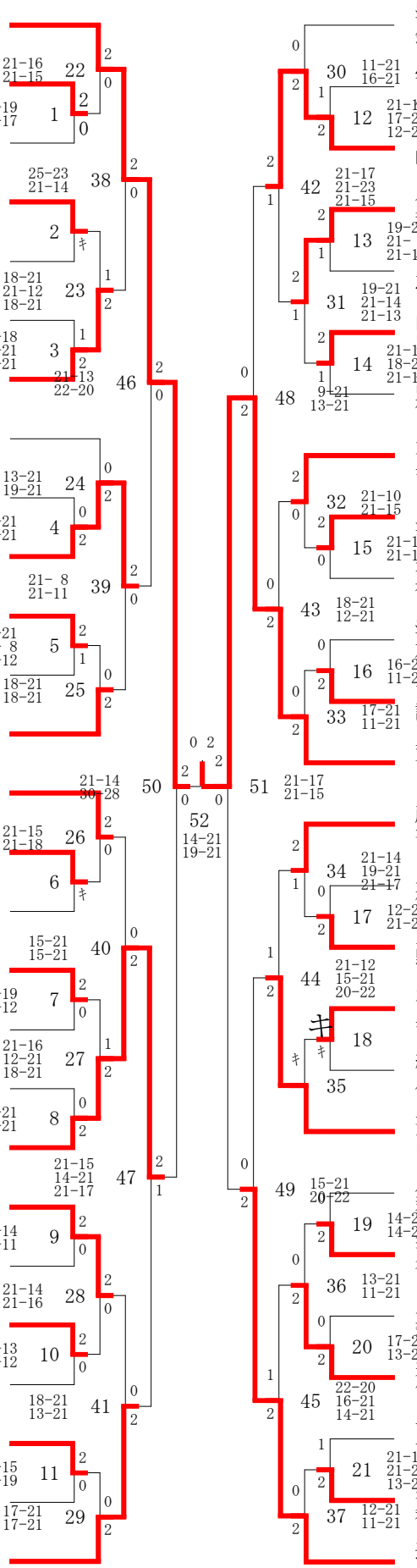
0001	小野　麟太朗	(福　岡)	
	米持　雄貴	(福　岡)	
0002	松永　太陽	(熊　本)	
	喜多　祐斗	(鹿児島)	
0003	山口　蓮	(佐　賀)	
	中山　翔太	(佐　賀)	
0004	青木　伴史	(福　岡)	
	古賀　健太郎	(福　岡)	
0005	朝岡　渉太	(熊　本)	
	遠山　拓斗	(熊　本)	
0006	熊谷　涼	(福　岡)	
	船津丸　悟	(福　岡)	
0007	多賀　敦司	(鹿児島)	
	有川　凌平	(鹿児島)	
0008	楠田　大文	(福　岡)	
	稲田　奏	(大　分)	
0009	尾山　瑛祐	(熊　本)	
	早川　翔夢	(熊　本)	
0010	黒田　大誠	(福　岡)	
	木元　瑛介	(福　岡)	
0011	井村　友哉	(熊　本)	
	江藤　稜太	(熊　本)	
0012	安光　壮大	(福　岡)	
	末永　雄佑	(福　岡)	
0013	野村　涼太	(長　崎)	
	中田　悠貴	(鹿児島)	
0014	柳田　愛翔	(宮　崎)	
	木下　正行	(宮　崎)	
0015	澤井　雅大	(熊　本)	
	石井　兼冬	(熊　本)	
0016	小柳　亮太	(福　岡)	
	原　慎治	(福　岡)	
0017	小川　航平	(熊　本)	
	田原　翔太朗	(熊　本)	
0018	松崎　元基	(鹿児島)	
	松崎　諒	(鹿児島)	
0019	廣瀬　裕生	(福　岡)	
	狩集　海航	(福　岡)	
0020	岡本　仁誠	(佐　賀)	
	宗　昂洋	(佐　賀)	
0021	吉野　貴亮	(熊　本)	
	福島　佑太	(熊　本)	
0022	樺山　裕之	(福　岡)	
	福田　勇斗	(福　岡)	
0023	青木　雄宥雅	(佐　賀)	
	山下　晃誠	(佐　賀)	
0024	中尾　友哉	(長　崎)	
	甲斐　柊都	(長　崎)	
0025	米田　悠馬	(福　岡)	
	富里　柊人	(福　岡)	
0026	谷下　雄紀	(鹿児島)	
	池村　優人	(鹿児島)	
0027	志垣　裕斗	(熊　本)	
	入江　慶行	(福　岡)	
0028	濵﨑　英輝	(鹿児島)	
	釘崎　椋	(鹿児島)	
0029	宇多田　晄野	(熊　本)	
	原田　慎之介	(熊　本)	
0030	中村　知也	(福　岡)	
	町田　暖	(福　岡)	
0031	今泉　涼弥	(佐　賀)	
	稗田　昂希	(佐　賀)	
0032	古賀　万裕	(福　岡)	
	志垣　智哉	(福　岡)	
0033	内山　優	(熊　本)	
	才新　知矢	(熊　本)	
0034	萬屋　開与	(長　崎)	
	相良　拓摩	(長　崎)	
0035	大木　要幹	(熊　本)	
	奥村　遼生	(熊　本)	
0036	弓削　昇成	(福　岡)	
	池田　紫稀	(福　岡)	
0037	有村　康希	(鹿児島)	
	福島　廉	(鹿児島)	
0038	渕上　優介	(福　岡)	
	加藤　彰英	(熊　本)	
0039	吉永　奈地	(佐　賀)	
	諸岡　颯太	(佐　賀)	
0040	荒木　広夢	(福　岡)	
	田中　陸人	(福　岡)	
0041	藤江　尚也	(佐　賀)	
	渡邉　悠基	(佐　賀)	
0042	上村　天斗	(熊　本)	
	松尾　拓郎	(熊　本)	
0043	立石　翔馬	(福　岡)	
	野見山　将貴	(福　岡)	
0044	平岡　廉人	(鹿児島)	
	黒岩　侑生	(鹿児島)	
0045	細山田　真也	(福　岡)	
	川副　隼輔	(福　岡)	
0046	渡邉　一司	(熊　本)	
	髙木　凱登	(熊　本)	
0047	川野　慎也	(宮　崎)	
	新森　雄斗	(宮　崎)	
0048	落合　祐季	(福　岡)	
	谷口　祐斗	(佐　賀)	
0049	上村　真生	(熊　本)	
	桑原　秀明	(熊　本)	
0050	井島　悠貴	(福　岡)	
	仲西　祐太	(福　岡)	
0051	前橋　孝正	(鹿児島)	
	前橋　昌忠	(鹿児島)	
0052	泉　翔太	(長　崎)	
	森　祥吾	(熊　本)	
0053	進藤　輝	(福　岡)	
	山本　ひかる	(福　岡)