08-02-08 21:26

第71回全九州社会人バドミントン選手権大会(08-02-07実施)　３０才以上男子ﾀﾞﾌﾞﾙｽ

0001 大柿　亮二　(熊　本)
山下　泰樹　(熊　本)

0002 土田　篤　(鹿児島)
上木原　佑　(鹿児島)

0003 野中　慎一郎　(佐　賀)
西山　貴志　(佐　賀)

0004 大石　裕也　(福　岡)
今泉　智史　(佐　賀)

0005 中村　彰良　(鹿児島)
射場　彬央　(鹿児島)

0006 持山　誉文　(大　分)
福島　博規　(大　分)

0007 菊地　亮平　(熊　本)
千代丸　瑶　(熊　本)

0008 楠本　晃司　(宮　崎)
別府　良修　(宮　崎)

0009 渡瀬　雄一郎　(鹿児島)
東田　裕太郎　(鹿児島)

0010 永石　泰寛　(佐　賀)
尾辻　拓斗　(佐　賀)

0011 古賀　久臣　(福　岡)
前田　浩輔　(福　岡)

0012 吉本　貴　(福　岡)
山口　北斗　(福　岡)

0013 前野　大地　(鹿児島)
鮫島　弘幸　(鹿児島)

0014 島田　明　(熊　本)
東　幸太　(熊　本)

0015 田中　賢一　(佐　賀)
後藤　諒祐　(佐　賀)

0016 勢瀬　拓也　(鹿児島)
岩吉　雄太朗　(鹿児島)

0017 大槻　純也　(福　岡)
井手　一希　(熊　本)

0018 諸熊　剛明　(佐　賀)
関　智裕　(大　分)

0019 松岡　潤　(福　岡)
園田　一貴　(熊　本)

0020 小竹　大輔　(鹿児島)
上園　拳世　(鹿児島)

0021 荒木　佑也　(長　崎)
竹下　佑汰郎　(長　崎)

0022 松崎　真吾　(鹿児島)
水元　達巳　(鹿児島)

0023 桑原　良　(熊　本)
篠原　一貴　(福　岡)

0024 山下　洋平　(佐　賀)
謝　建彬　(佐　賀)

0025 池田　浩一朗　(鹿児島)
堀之内　翔太　(鹿児島)

0026 田中　啓喬　(佐　賀)
本　史朗　(熊　本)

0027 大塚　悟司　(福　岡)
岡　純矢　(福　岡)

0028 染木　俊寛　(熊　本)
清水　翔太　(熊　本)

0029 川淵　恭吾　(鹿児島)
尾上　航　(鹿児島)

0030 樋口　幸樹　(佐　賀)
馬場　誉斗　(佐　賀)

0031 清原　涼介　(大　分)
宮崎　剛　(大　分)

0032 黒木　伸二　(宮　崎)
桃井　史典　(鹿児島)

0033 飯山　輝　(福　岡)
宮本　海　(福　岡)

0034 諸熊　泰昭　(佐　賀)
丹下　健太　(佐　賀)

0035 浜崎　功一郎　(鹿児島)
池田　晋弥　(鹿児島)

0036 平山　貴祥　(福　岡)
越智　臨平　(福　岡)

0037 山中　陽典　(熊　本)
坂本　大耶　(熊　本)

0038 濱崎　祥太　(長　崎)
丸田　浩智　(長　崎)

0039 川口　隆太郎　(佐　賀)
斎藤　嘉宏　(佐　賀)

0040 梅北　海　(鹿児島)
岩元　崇晃　(鹿児島)

0041 今坂　拓朗　(熊　本)
川口　謙太郎　(熊　本)
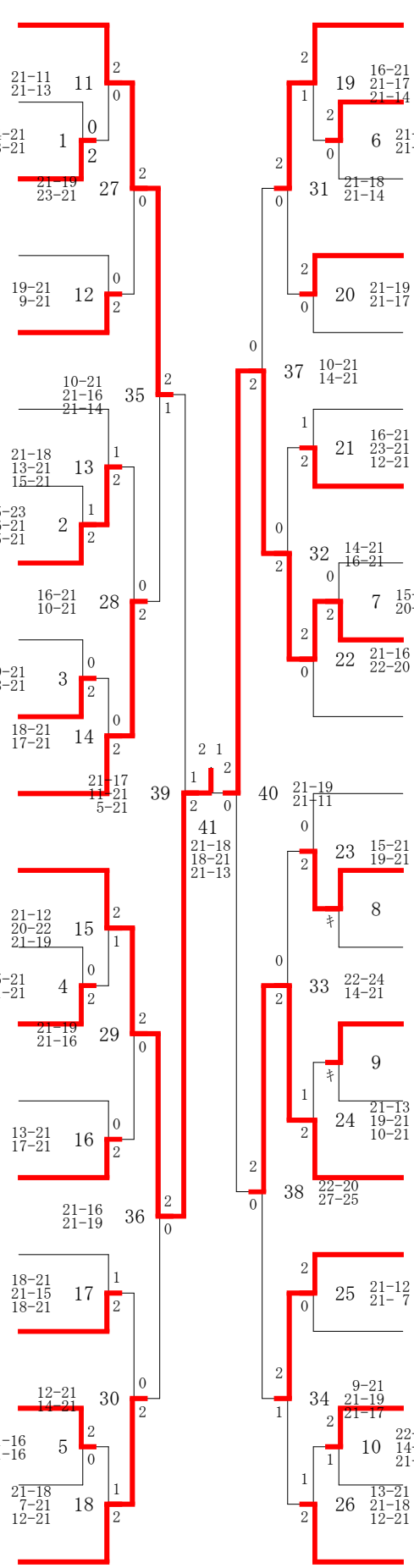
0042 濱崎　元輝　(福　岡)
納富　健太朗　(佐　賀)